TEKNİK BİLGİLER

Tek Fazlı İndüksiyon Motoru-Sincap Kafesli

GENEL BİLGİLER

Tip	VSSA90L4AB34	Verimlilik Sınıfı	-
Pout [kW]	1,5	Titreşim Sınıfı	A
Devir [d/d]	1400	Ağırlık [kg]	
Gövde	90L	Koruma Sınıfı	IP55
Akım [A]	10,8	Soğutma Tipi	IC 411
cos ϕ	0,91	İzolasyon Tipi	F
Dönüş Yönü	SY-SYA	Sıcaklık Sınıfı	B
Çalışma Tipi	S1	Yapı Tipi	IM B34
Ortam Sıcaklıkğı [°C]	-20...+40	Çalışma Yüksekliği [m]	1000
Daimi Devre [µf]	40	Kalkış [µf]	189-227

Volt electric motors

1~MOT	Type	VM 90L-4			
S1	IM B34		IP 55	I.CL.F	
V	Hz	A	kW	cos ϕ	1 / min
220	50	10,8	1,5	0,91	1400
CAPACITOR	40 µF	450 V	/	189-227 µF	250 V

ELEKTRİK BİLGİLERİ (ÖLÇÜM VERİLERİ)

V1	%Yük	T [Nm]	I [A]	rpm	P2 [W]	cos ϕ	Verimlilik	Hz
220	100	10,23	10,8	1400	1500	0,91	77	50

Kalkış Akımı	Ia [A]	45	Devrilme Momenti	Mk [Nm]	17,5
	Ia / In	4,17		Mk / Mn	1,71
Kalkış Torku	Ma [Nm]	26,3	Boşta Çalışma Akımı	[A]	4,5
	Ma / Mn	2,57	Boşta Çalışma Gücü	[W]	389

MEKANİK BİLGİLER

Ön Rulman	6205-ZZ	Ses Basıncı - 50 Hz - dB[B]	75
Arka Rulman	6203-ZZ	Ses Basıncı - 60 Hz - dB[B]	76
Sabit Yatak	YOK	Gövde Malzemesi	Aluminyum
Yağlama	-	Ön Kapak Malzemesi	Aluminyum
Gres Miktarı	-	Klemens Kutu Malzemesi	Polyamid
Gres Tipi	-	Rakor Tipi	PG 11
Kama	8*7*40	Rakor Konumu	4
Balans	G 1,6 Yarım Kama		

Rakor Konumu

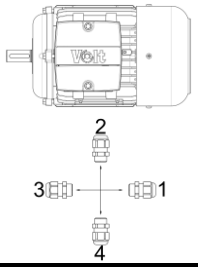

MEKANİK ÖLÇÜLER

A	AA	AB	AC	AD	B	B'	BA	BB	C	D	d	E	EB	F	GA
140	40,5	33,2	178	167,5	125	-	33,2	155	56	24	M8	50	40	8	27
GD	H	HA	HC	HD	K	K1	L	LA	LB	M	N	P	S	S1	T
7	90	12	168,5	226	15	10	333	37,5	295,5	-	-	-	-	-	-

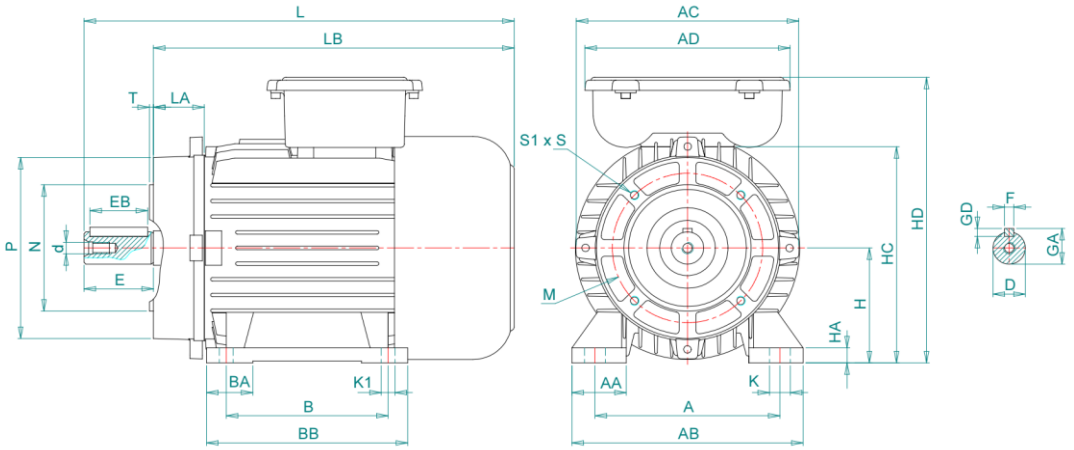

Kazım Karabekir Cad. No:84 Kemalpaşa 35735 İzmir/Türkiye

Tel: +90 (232) 877 10 60 (pbx) Fax: +90 (232) 877 10 59 Email: info@voltmotor.com.tr

www.voltmotor.com.tr

Volt Motor bildirim yapmaksızın tüm verileri değiştirme hakkına sahiptir.