TEKNİK BİLGİLER

Üç Fazlı İndüksiyon Motoru-Sincap Kafesli

GENEL BİLGİLER

Tip	V2EA180L6AB3YY	Verimlilik Sınıfı	IE2
Pout [kW]	15	Titreşim Sınıfı	A
Devir [d/d]	965	Ağırlık [kg]	
Gövde	180L	Koruma Sınıfı	IP55
Akım [A]	34,8	Soğutma Tipi	IC 411
cos ϕ	0,69	İzolasyon Tipi	F
Dönüş Yönü	SY-SYA	Sıcaklık Sınıfı	B
Çalışma Tipi	S1	Yapı Tipi	IM B3
Ortam Sıcaklıkğı [°C]	-20…+40	Çalışma Yüksekliği [m]	1000

Volt electric® motors

USE WITH VARIABLE SPEED DRIVE

ONLY ACC. EU REGULATION 640/2009

3~MOT	Type	VM 180L-6					η%
S1	IM B3	IP 55	I.CL.F				IE2 - 89,7
	V	Hz	A	kW	cos ϕ	1 / min	LOAD / EFF.
Δ	400	50	34,8	15	0,69	965	%75 / 89,8
Δ	480	60	34,8	18	0,65	1160	%50 / 89,7

ELEKTRİK BİLGİLERİ (ÖLÇÜM VERİLERİ)

V1	%Yük	T [Nm]	I [A]	rpm	P2 [W]	cos ϕ	Verimlilik	Hz
400	100	148,45	34,8	965	15000	0,69	89,7	50
400	75	107,94	27,8	980	11077	0,64	89,8	50
400	50	73,53	16,5	985	7584	0,74	89,7	50

Kalkış Akımı	Ia [A]	191,5	Devrilme Momenti	Mk [Nm]	413,5
	Ia / In	5,50		Mk / Mn	2,79
Kalkış Torku	Ma [Nm]	178,8	Boşta Çalışma Akımı	[A]	20,6
	Ma / Mn	1,20	Boşta Çalışma Gücü	[W]	856

MEKANİK BİLGİLER

Ön Rulman	6310-ZZ	Ses Basıncı - 50 Hz - dB[B]	87
Arka Rulman	6210-ZZ	Ses Basıncı - 60 Hz - dB[B]	90
Sabit Yatak	VAR	Gövde Malzemesi	Aluminyum
Yağlama	-	Ön Kapak Malzemesi	Pik Döküm
Gres Miktarı	-	Klemens Kutu Malzemesi	Aluminyum
Gres Tipi	-	Rakor Tipi	M32
Kama	14*9*100	Rakor Konumu	4
Balans	G 2,5 Yarım Kama		

Rakor Konumu

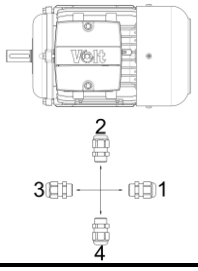

MEKANİK ÖLÇÜLER

A	AA	AB	AC	AD	B	B'	BA	BB	C	D	d	E	EB	F	GA
279	73,5	64	345	-	279	-	64	329	121	48	M16	110	100	14	51,5
GD	H	HA	HC	HD	K	K1	L	LA	LB	M	N	P	S	S1	T
9	180	25	357,9	434,8	37,5	14,5	670,5	-	-	-	-	-	-	-	-

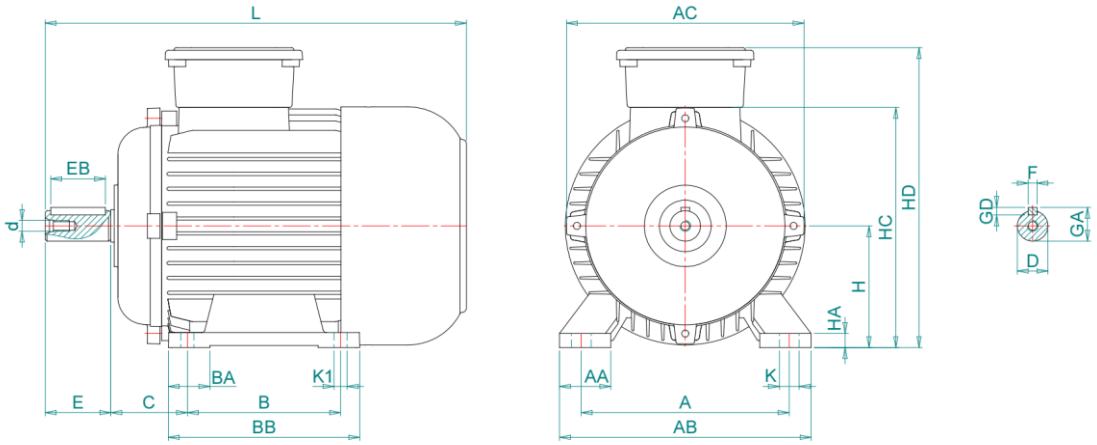

Kazım Karabekir Cad. No:84 Kemalpaşa 35735 İzmir/Türkiye

Tel: +90 (232) 877 10 60 (pbx) Fax: +90 (232) 877 10 59 Email: info@voltmotor.com.tr

www.voltmotor.com.tr

Volt Motor bildirim yapmaksızın tüm verileri değiştirme hakkına sahiptir.